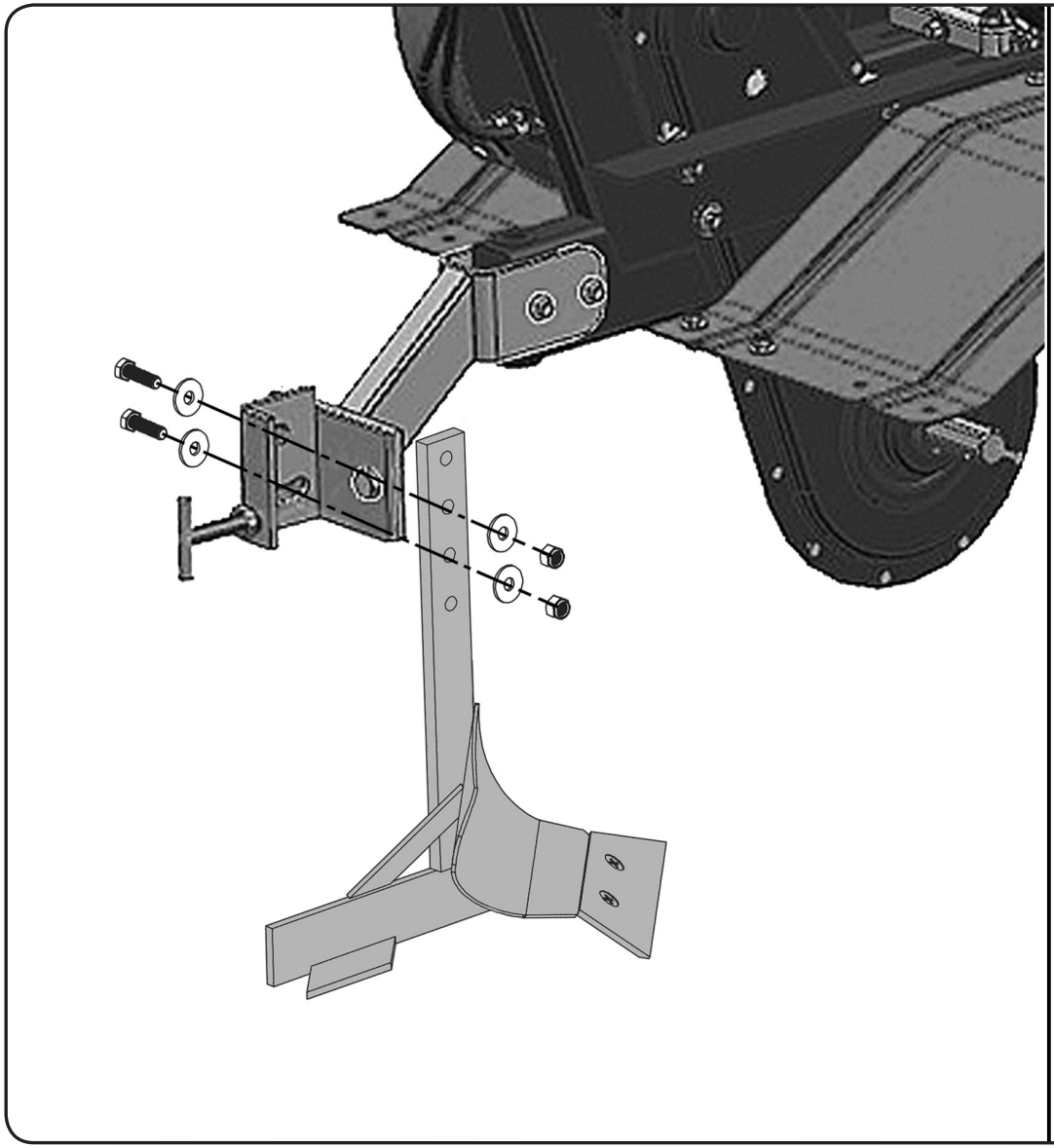

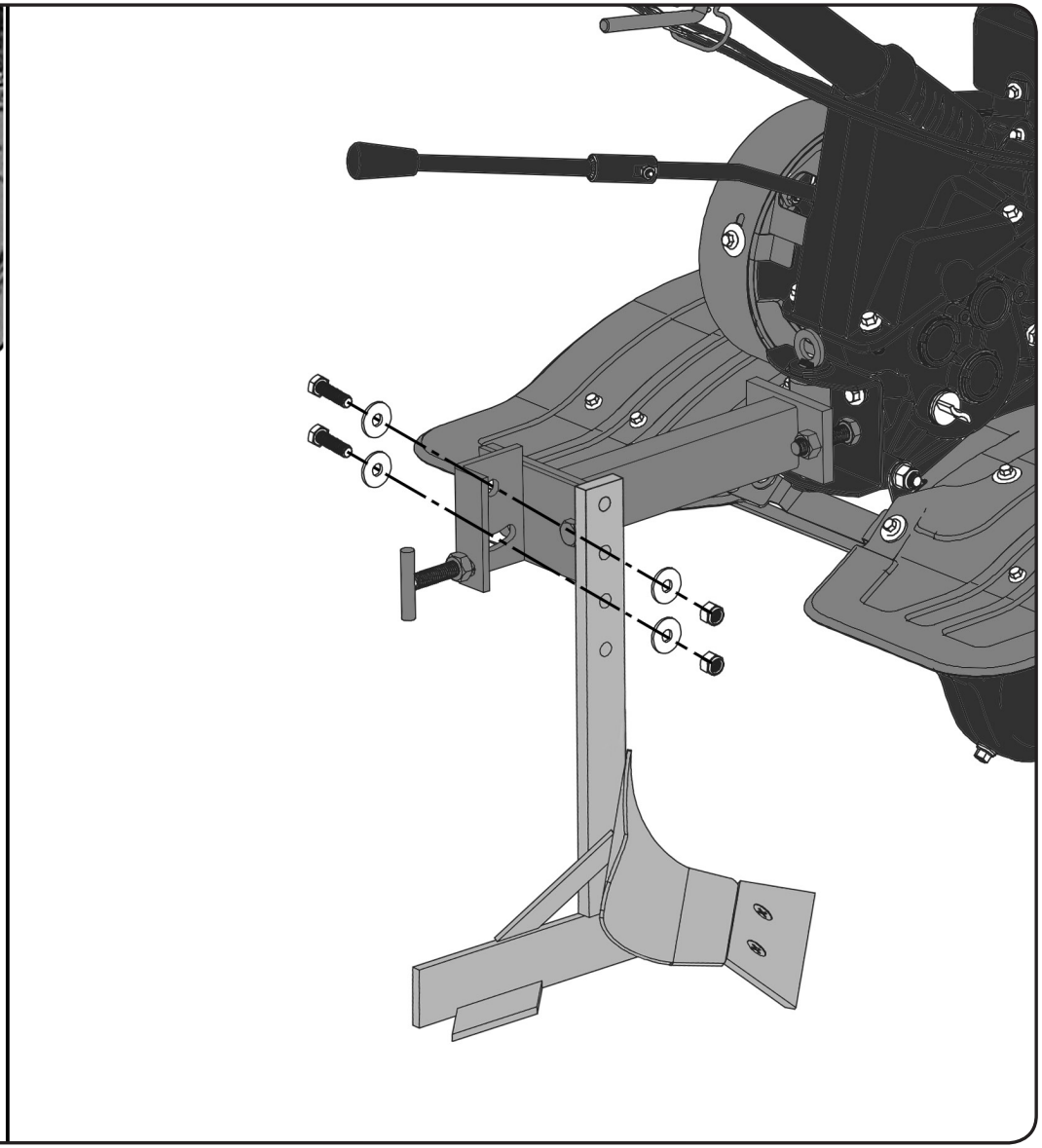

Emak S.p.A.
Via Fermi, 4 • **42011 Bagnolo in Piano (RE) Italy**
service@emak.it • **www.emak.it**

cod. 3056406 / ott. 2014